Extrait documentation constructeur

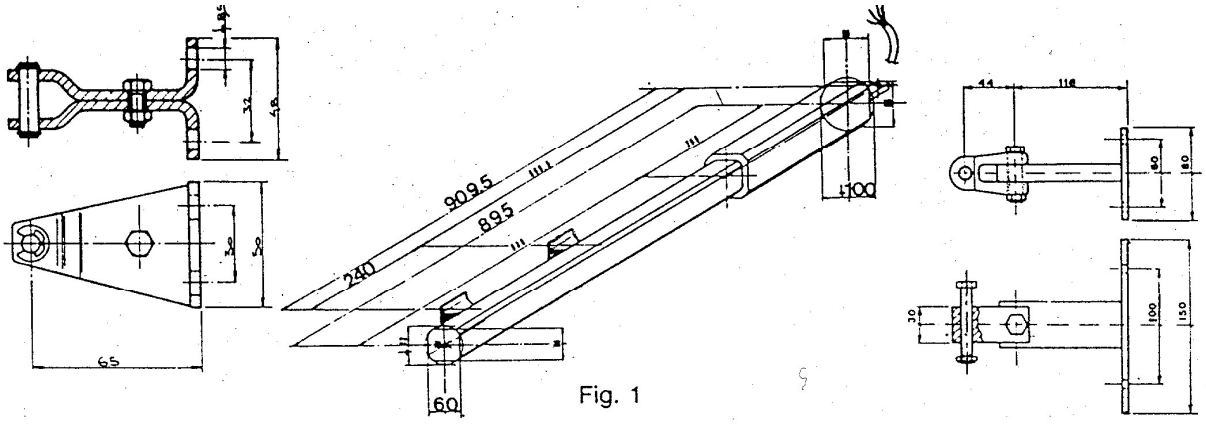

Fig. 1

Caractéristiques générales

L'automatisation FAAC Mod. « 402 Compact » s'applique sur les portails à battants existants ou à installer.
La longueur totale des deux vantaux ne doit pas dépasser 4 mètres.
Pour satisfaire aux diverses exigences d'application, nous avons prévu différentes versions. dont la plus complète se compose de:
- deux opérateurs oléoélectriques (avec blocage en fermeture) mod.« 402 Compact » ;
- une unité de contrôle appelée « Intelligent Control » contenant le coffret électronique, une antenne accordée, un récepteur radio ;
- un émetteur radio .

Opérateur Mod. 402 Compact.

Il s'agit essentiellement d'un groupe monobloc hydraulique compact, moderne et élégant, réalisé selon une nouvelle conception technique qui le rend extrêmement silencieux.
Pour installer l'opérateur Modèle « 402 Compact » il suffit de le fixer au battant du portail et au pilier en utilisant deux pattes, ceci sans apporter de modifications au portail, effectuer des travaux de terrassement ou de fondations ni installer de tuyaux hydrauliques externes.

Il n'est pas nécessaire de monter une serrure électromécanique du fait que le verrouillage du portail en fermeture est garanti par le système hydraulique.

Un dispositif de déverrouillage, fonctionnant avec une clé (fournie avec le compact), permet l'ouverture manuelle du portail en cas de manque de courant ou de défaillance.*
Deux valves by-pass assurent une protection totale anti-écrasement en en permettant un réglage continu et extrêmement précis de la force transmise.
L'opérateur « FAAC 402 compact » utilise une huile très stable pour un parfait fonctionnement quelle que soit la température entre – 25° C et + 75° C ; ce type d'huile est directement fourni par FAAC.

*Un accès doit être prévu pour atteindre le système de déverrouillage

Caractéristiques techniques

Moteur électrique monophasé à deux sens de rotation : pompe Hydraulique à débit fixe et très silencieuse ; tige du piston en acier chromé.

Tension d'alimentation	: 220 Volts ± 10%, 50-60 Hz
Puissance absorbée	: 150 W
Courant absorbé	: 1,2 A
Vitesse de rotation du moteur	: 1400 tr/ min
Pression max. fournie par la pompe	: 30 bars
Débit de la pompe	: 1 litre / min
Force de traction à 15 bars	: 157 Kg
Force de poussée à 15 bars	: 187 Kg
Température de fonctionnement	: de –25° à + 75° C
Quantité d'huile	: 0,85 Kg
Type d'huile	: Special Dynamic FAAC OIL XD220

La figure 1 illustre les cotes de l'opérateur.

La figure 2 représente les principaux éléments de l'opérateur :

2.1 Bride de fixation arrière.

Vis de purge: il faut la retirer définitivement avant de mettre l'opérateur en fonction.

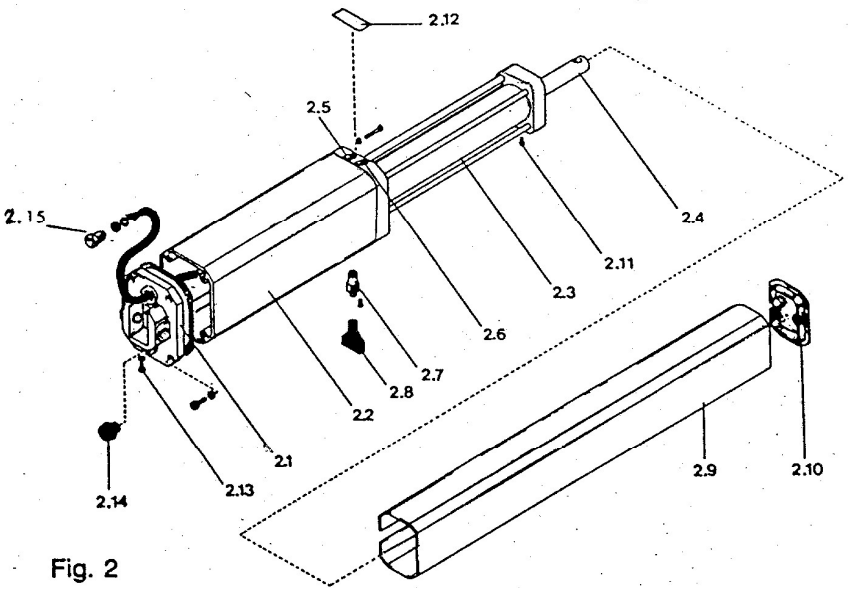

Fig. 2