RE 40 ∅40 mm, Commutation Graphite, 150 Watt

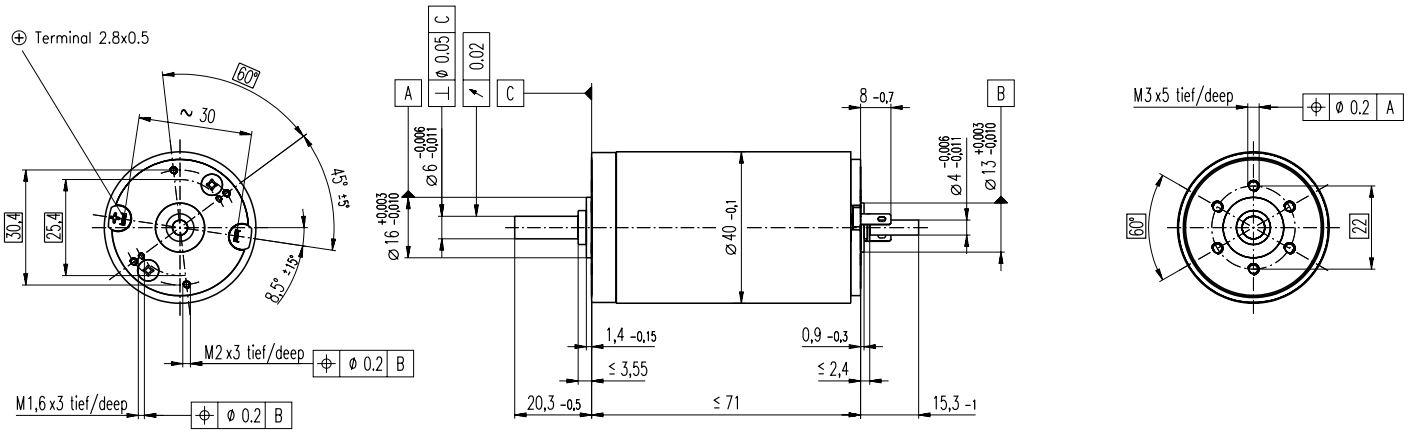

M 1:2

Programme Stock
Programme Standard
Programme Spécial (sur demande!)

Numéros de commande

		148866	148867	148877	218008	218009	218010	218011	218012	218013	218014	218015
	Version industrie	263065	263066	263067	263078	263079	263070	263071	263072	263073	263074	263075
Caractéristiques moteur												
1 Puissance conseillée	W	150	150	150	150	150	150	150	150	150	150	150
2 Tension nominale	Volt	12.0	24.0	48.0	48.0	48.0	48.0	48.0	48.0	48.0	48.0	48.0
3 Vitesse à vide	tr / min	6920	7580	7580	6420	5560	3330	2690	2130	1710	1420	987
4 Couple de démarrage	mNm	1690	2290	2500	1990	1580	996	796	641	512	415	289
5 Pente vitesse / couple	tr / min / mNm	4.11	3.32	3.04	3.23	3.53	3.36	3.39	3.35	3.37	3.44	3.45
6 Courant à vide	mA	241	137	69	54	44	22	17	13	10	8	5
7 Courant de démarrage	A	103	75.9	41.4	28.0	19.2	7.26	4.69	3.00	1.92	1.29	0.627
8 Résistance aux bornes	Ohm	0.117	0.316	1.16	1.72	2.50	6.61	10.2	16.0	24.9	37.1	76.6
9 Vitesse limite	tr / min	8200	8200	8200	8200	8200	8200	8200	8200	8200	8200	8200
10 Courant permanent max.	A	6.00	6.00	3.33	2.75	2.41	1.41	1.13	0.904	0.725	0.594	0.414
11 Couple permanent max.	mNm	98.7	181	201	196	198	193	192	193	193	191	190
12 Puissance max. fournie à la tension nom.	W	285	440	491	332	255	86.5	55.7	35.6	22.9	15.3	7.40
13 Rendement max.	%	88	91	92	91	91	89	88	87	86	85	83
14 Constante de couple	mNm / A	16.4	30.2	60.3	71.3	82.2	137	170	214	266	321	461
15 Constante de vitesse	tr / min / V	581	317	158	134	116	69.7	56.2	44.7	35.9	29.8	20.7
16 Constante de temps mécanique	ms	6	5	4	4	4	4	4	4	4	4	4
17 Inertie du rotor	gcm^2	135	134	134	125	127	118	117	118	117	114	114
18 Inductivité	mH	0.02	0.08	0.33	0.46	0.61	1.70	2.62	4.14	6.40	9.31	19.20
19 Résistance therm. carcasse / air ambiant	K / W	4.7	4.7	4.7	4.7	4.7	4.7	4.7	4.7	4.7	4.7	4.7
20 Résistance therm. rotor / carcasse	K / W	1.9	1.9	1.9	1.9	1.9	1.9	1.9	1.9	1.9	1.9	1.9
21 Constante de temps thermique du bobinage	s	41	40	40	38	38	36	35	35	35	34	34

Spécifications

- Jeu axial 0.05 - 0.15 mm
- Charge maximum des **roulements**
  axiale (dynamique)
  non pré-contraint 5.6 N
  pré-contraint 2.4 N
  radiale (à 5 mm de la face) 28 N
  Force de chassage (statique) 110 N
  (statique, axe soutenu) 1200 N
- Jeu radial avec **roulements** 0.025 mm
- Température ambiante -20 ... +100°C
- Température rotor max. +155°C
- Nombre de lames au collecteur 13
- Poids du moteur 480 g
- Les caractéristiques moteur du tableau sont des valeurs nominales.
  Voir en page 43 les plages de tolérances.
  Des informations détaillées se trouvent sur le maxon-selection-programm du CD-ROM ci-joint.

Plages d'utilisation

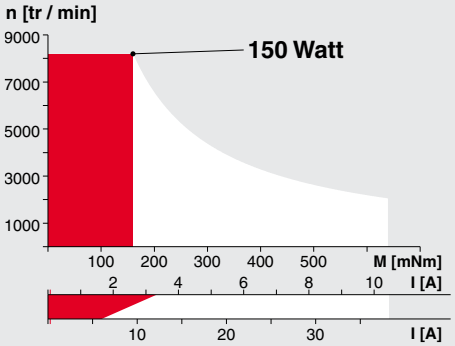

Légende — Explications page 49

Plage de puissance conseillée

Plage de fonctionnement permanent
Compte tenu des résistances thermiques (lignes 19 et 20) et de la température ambiante à 25°C, la température max. du rotor sera atteinte = Limite thermique

Fonctionnement intermittent
La surcharge doit être de courte durée.

148877 Moteur avec bobinage à haute résistance
148866 Moteur avec bobinage à basse résistance

Construction modulaire maxon

Aperçu à la page 17 - 21

Réducteur planétaire
∅42 mm
3 - 15 Nm
Détail page 201

Réducteur planétaire
∅52 mm
4 - 30 Nm
Détail page 202

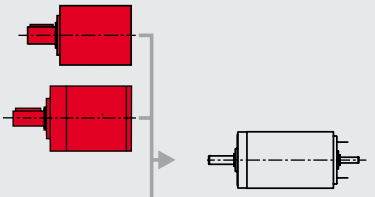

Electronique recommandée:

ADS 50/5	page 233
ADS 50/10	233
ADS_E 50/5	234
ADS_E 50/10	234
MIP 50 / MIP 100	245
Informations	**17**

Codeur digital MR
256 - 1024 imp.,
3 canaux
Détail page 213

Codeur digital HP HED_ 55__
500 imp., 3 canaux
Détail page 216 / 218

Frein
∅40 mm
24 VDC, 0.4 Nm
Détail page 248

Version industrie codeur
Détail page 220

Frein
Détail page 249

Edition Août 2003 / Modifications réservées