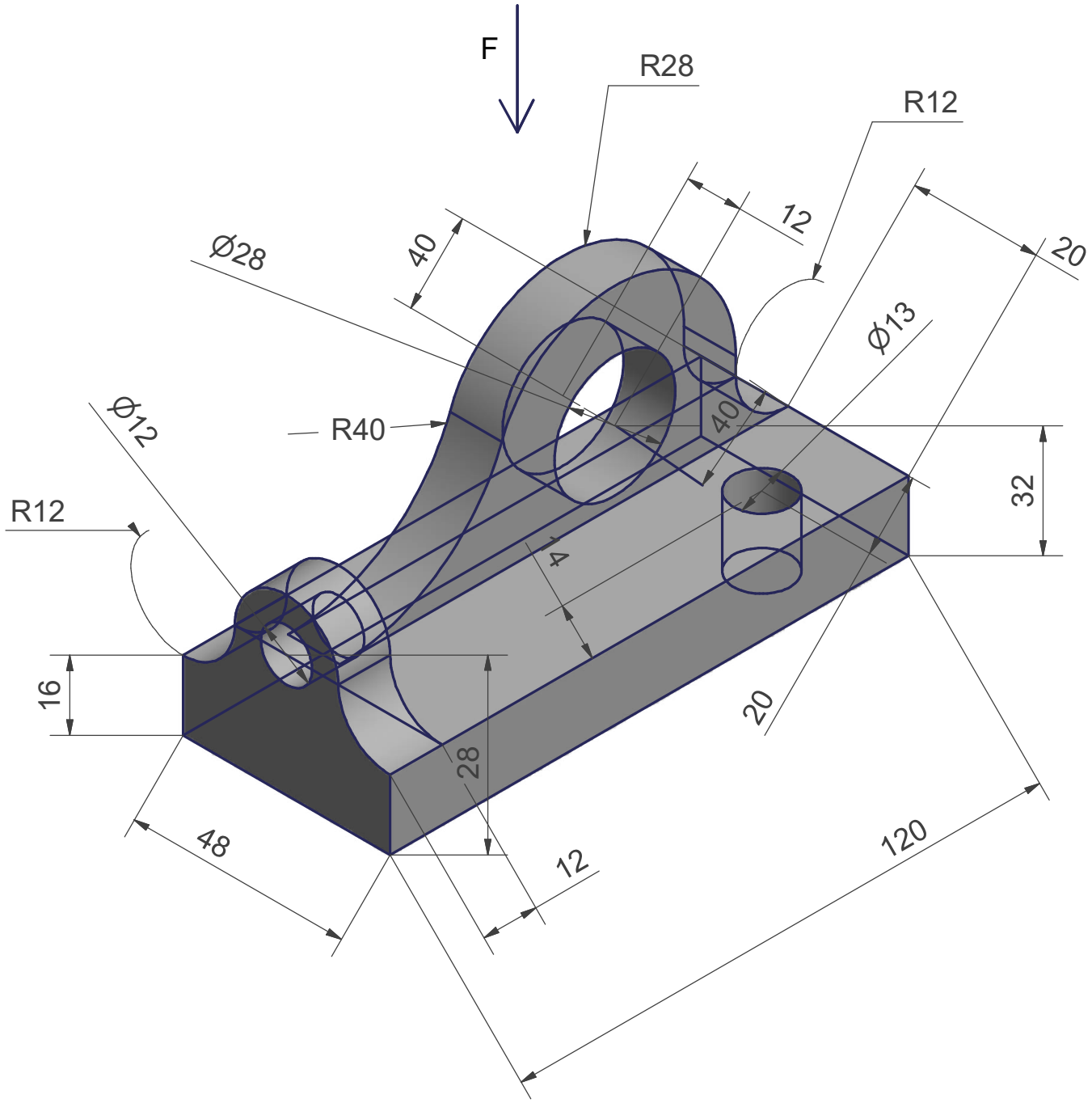

On donne la perspective isométrique d'un support de tringle.
On demande de réaliser sur une feuille A4 à échelle 1:1
- vue de face fuivant F
- vue de dessus en coupe à plans parallèles A-A, passant par les perçages de 12 et 13.
- vue de gauche
- cotation de l'ensemble.

Conçu par	Vérifié par	Approuvé par/date		Date	
jost				05/12/02	

support de tringle perspective	Modification	Sheet 1 / 1